OPTOkopter - Datenblatt

Technische Daten:

Antrieb:
- Motoren elektrisch, brushless 4 x MAD 5008 300 kV
- Motorregler KISS ESC 2-6S 32 A
- Klappropeller 18“ Zweiblatt T-Motor MF1806
- Lithium Polymer Akku mit 20 Ah, 22,2 V, 444 Wh

Mechanik:
- Kohlefaser / Balsastirnholz Sandwich
- 3D Druckteile Nylon, TPU

Funk:
- RC-Empfänger: 2 x FrSky R-XSR
- WLAN 5,8 GHz
- 3DR Radio 433 MHz für Telemetrie und RTK-GPS uplink

Fluglageregler / Sensoren:
- Pixhawk 2.1 mit Ardupilot Firmware
- Here+ RTK GNSS
- Benewake TFmini LIDAR

Standardnutzlast:
- Raspberry Pi 3B+
- GILL Windmaster 3D Anemometer
- SDS011 Feinstaub Sensor

Gewicht:
- Ohne Akku, ohne Standardnutzlast: 1,66 kg
- Mit Akku, ohne Standardnutzlast: 4,22 kg
- Mit Akku, mit Standardnutzlast: 4,98 kg

Flugzeit:
- Ohne Standardnutzlast: 70 Minuten
- Mit Standardnutzlast: 45 Minuten

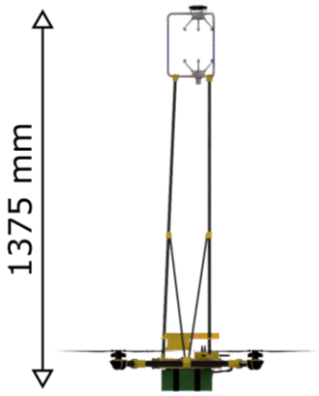

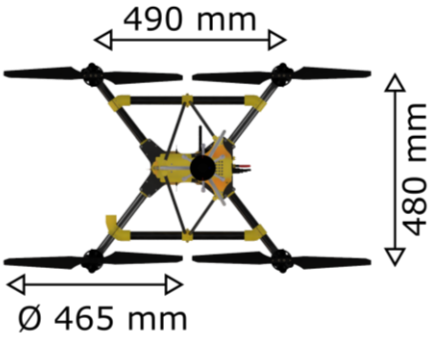

https://www.optolution.com/dienstleistungen/windmessung-mittels-drohne/

OPTOLUTION Messtechnik GmbH | Gewerbestraße 18 | 79539 Lörrach | Germany | +49 7621 160 15 73 | info@optolution.com | www.optolution.com